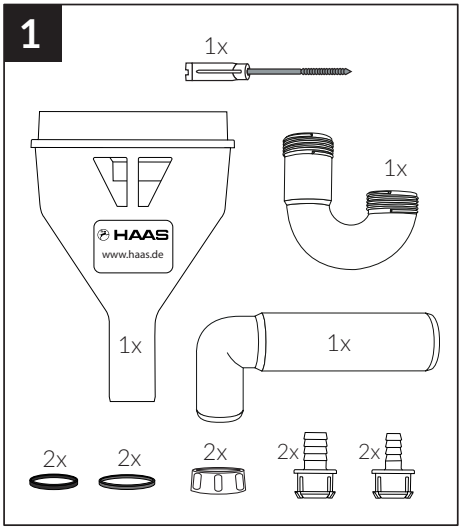

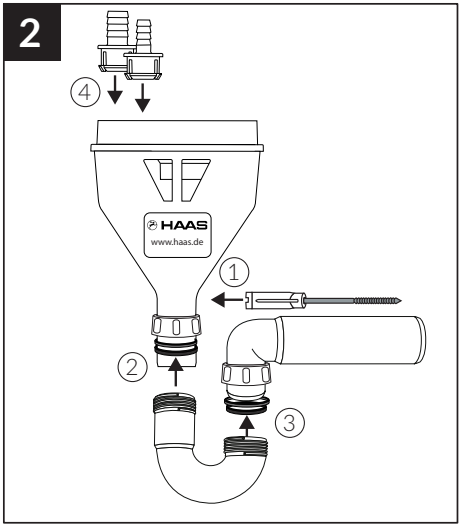

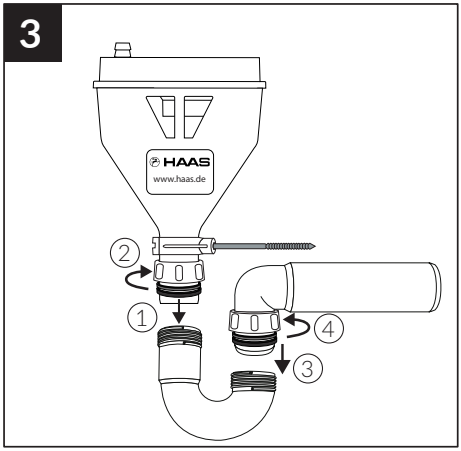

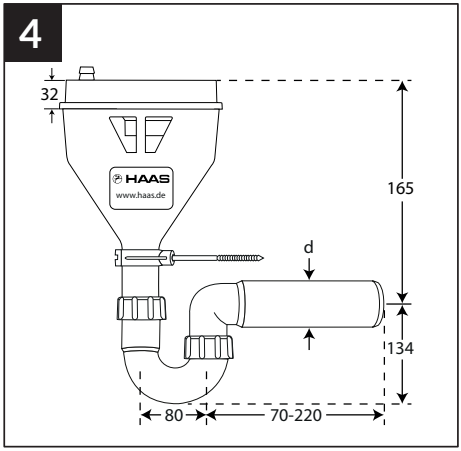

• Für Ablauflösungen und Kleinenthärtungsanlagen bis maximal 1,2 m³/h.

6785 Montageanl